BLANCO LEXA 8

Nummer 514692

Voordelen

Zachte vormen met sterke accenten

- Ruime, symmetrische bakken
- Spoeltafel omkeerbaar

Kleuren

SILGRANIT® PuraDur®

Omkeerbaar Nummer 514692

Beschikbare kleuren

- antraciet
- rock grey
- alumetallic
- parelgrijs
- wit
- jasmijn
- champagne
- tartufo
- café

Details

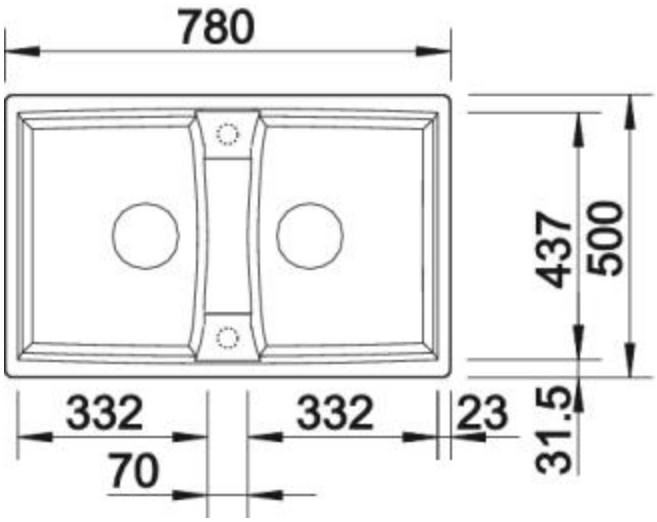

Bovenaanzicht

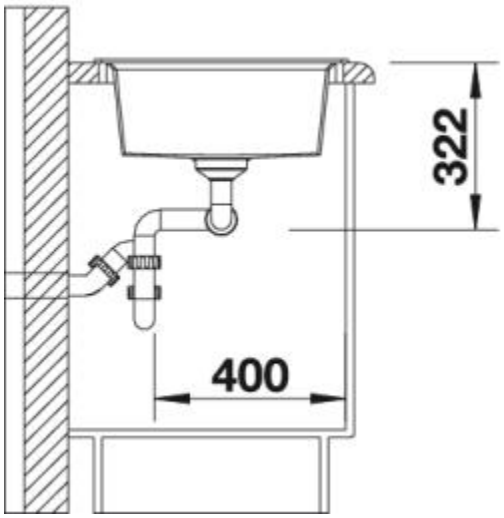

Zijaanzicht

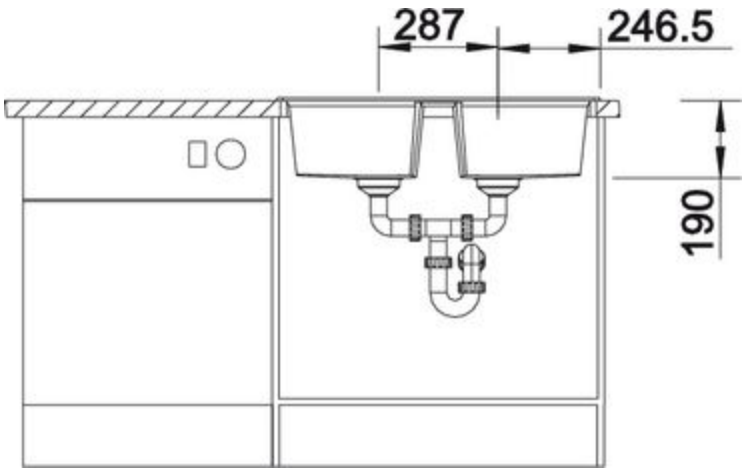

Vooraanzicht

Beschikbaarheid

Plaatsbesparend afloopgarnituur, korfventielen 3 ½" (automatische

versie met draaiknopbediening op één bak)

Planningsinfo

Maat onderkast: 80 cm
bakdiepte: 190 mm / 190 mm

Aanbevolen mengkranen

BLANCO ELIPSO-S II
antraciet
514866

BLANCO LINUS
antraciet
516698

BLANCO AVONA-S
antraciet
521278

Aanbevolen afvalsorteersystemen

BLANCO SOLON
512471

Optioneel

Snijplank in beukenhout
218313

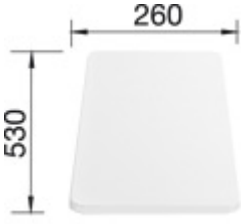

Snijplank in wit kunststof
217611

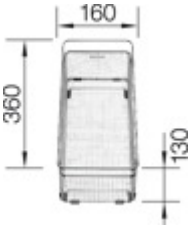

Mandje (in rvs)
223297

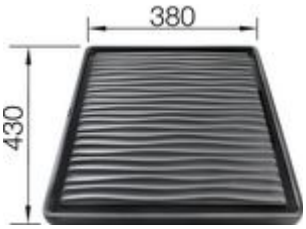

Afdruipplaat
230734

Afloopbedekking CapFlow
517666