Accessoires

Accessoires voor Spoelbakken/pour Eviers

CB30	€109,00	Snijplank voor bakken van 30 cm (rechthoekig) Planche à découper pour cuve de 30 cm (rectangulaire)
CB34	€109,00	Snijplank voor bakken van 34 cm (rechthoekig) Planche à découper pour cuve de 34 cm (rectangulaire)
CB45-1	€115,00	Snijplank voor bakken van 45 cm Planche à découper pour cuve de 45 cm
COL15	€49,00	Geperforeerd uitgietbakje voor UM3415 - UM15 - inox Cuvette inox perforée égouttoir pour UM3415 - UM15
COL34	€99,00	Uitgietbakje voor spoelbak 34 cm Cuvette perforée pour cuve de 34 cm
CS30-1	€59,00	Mandje wit voor bakken van 30 cm Panier tréfilé rilsané blanc pour cuve de 30 cm
CS34-1	€69,00	Mandje wit voor bakken van 34 cm + bordenrekje Panier tréfilé rilsané blanc pour cuve de 34 cm + porte-assiettes
CS45-1	€115,00	Mandje wit voor bakken van 45 cm + bordenrekje Panier tréfilé rilsané blanc pour cuve de 45 cm + porte-assiettes
DB30	€69,00	Mandje inox voor bakken van 30 cm Panier tréfilé à fils d'inox pour cuve de 30 cm
DB34	€79,00	Mandje inox voor bakken van 34 cm Panier tréfilé à fils d'inox pour cuve de 34 cm
DB45	€89,00	Mandje inox voor bakken van 45 cm Panier tréfilé à fils d'inox pour cuve de 45 cm
KIT2CS2	€25,00	Afvoerverbinding voor 2 bakken Raccord double d'écoulement pour 2 cuves
KITW1	€21,00	Crepine voor VSTR- spoelbakken Crepine pour éviers VSTR-
KITW2	€16,00	Crepine voor UM- spoelbakken Crepine pour éviers UM-
KITWPOPUP	€26,00	Crepine voor LFT- spoelbakken Crepine pour éviers LFT-
KITWRND	€21,00	Crepine voor LPK- en VSTR- spoelbakken Crepine pour éviers LPK- et VSTR-
TLQ40	€109,00	Houten snijplank voor spoelbakken met rechte wanden Planche à découper en bois pour éviers carrés
TTQ40	€90,00	Synthetische snijplank voor spoelbakken met rechte wanden Planche à découper synthétique pour éviers carrés
VSH20Q	€143,00	Inox mandje voor spoelbakken met rechte wanden 20 cm Panier inox pour évier carré 20 cm
VSH40Q	€169,00	Inox mandje voor spoelbakken met rechte wanden 40 cm Panier inox pour éviers carrés 40 cm
KIT6CX	€219,00	Inox deurpaneel voor vaatwassers van 82cm hoogte Panneau de porte en inox pour lave-vaisselle de 82cm hauteur
KIT6CXF	€219,00	Inox deurpaneel voor vaatwassers van 82cm hoogte met Flexifit Panneau de porte en inox pour lave-vaisselle de 82cm hauteur avec Flexifit
KIT86CXF	€219,00	Inox deurpaneel voor vaatwassers van 86cm hoogte met Flexifit Panneau de porte en inox pour lave-vaisselle de 86cm hauteur avec Flexifit
KIT86CX	€179,00	Inox deurpaneel voor vaatwassers van 86cm hoogte Panneau de porte en inox pour lave-vaisselle de 86cm hauteur
KITCH	€40,00	Handvat Canali voor KIT86X deurpaneel Poignée Canali pour KIT86X panneau de porte

Prijzen incl. BTW, excl. recupel
Prix TVA incl., recupel excl.

Technische tekeningen
—
Schémas techniques

Ovens, Koffiemachines, Wijnkoeler, Microgolfoven, Lades
Fours, Machines à café, Cave à vin, Four micro-ondes, Tiroirs

Ovens 60 cm/Fours 60 cm

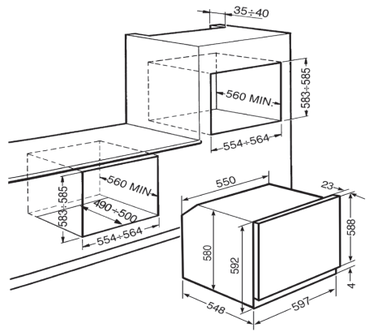

Ovens 45 cm/Fours 45 cm

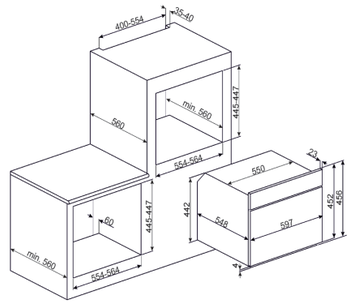

Ovens 90 cm/Fours 90 cm: SF9390X1

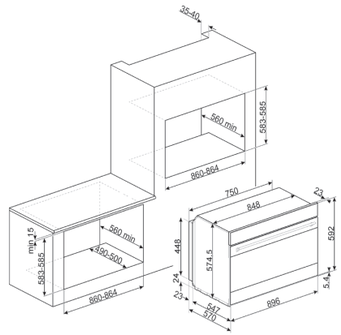

Ovens 90 cm/Fours 90 cm: SFR9390X

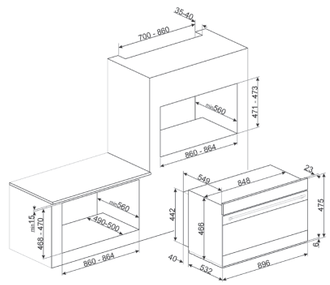

Koffiemachines/Machines à café

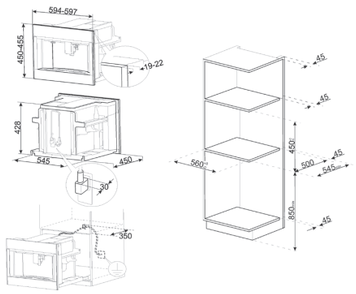

Wijnklimaatkasten compact/Cave à vin compact

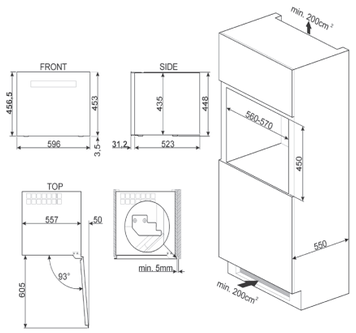

Microgolfovens/Fours micro-ondes 38 cm:
MP122S1/ MP122B1/ MP122N1/ MP6322X

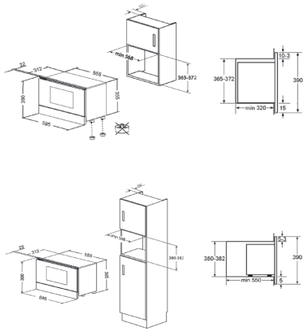

Microgolfovens/Fours micro-ondes 38 cm:
FMI120S1/ FMI120B1/ FMI120N1

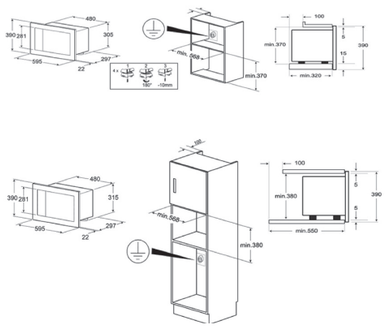

Microgolfovens/Fours micro-ondes 38 cm:
FMI425X

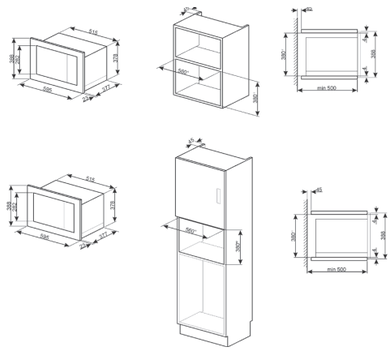

Vacuumlades/Tiroirs sous-vide

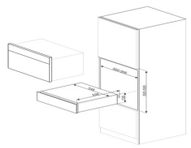

Warmhoudlades/Tiroirs à chaleur

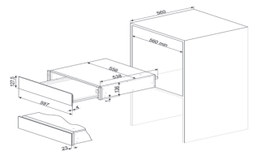

Blast chiller

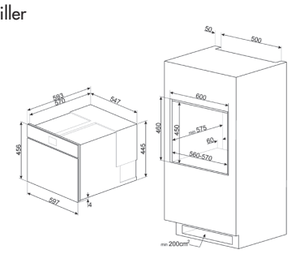

Design Range Februari 2019.indd 80-81 16/01/2019 11:17:31