SIEMENS

# iQ500
# KI81RAD30
# coolEfficiency
# Integreerbare koelkast
# Vaste deur

A++

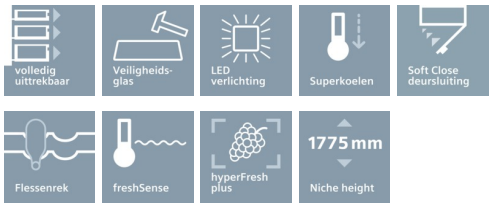


**Koelkast met hydroFresh lade om groenten en fruit 2x langer vers te houden, en met precieze temperatuurregeling via touchControl.**

- ✓ De hydroFresh-lade met vochtigheidsregeling, om groenten en fruit 2 keer langer vers te houden.
- ✓ Eén lichte aanraking volstaat om alle functies precies en eenvoudig te regelen met de touchControl-elektronica.
- ✓ De glazen easyAccess shelves bieden meer laadcomfort en een beter overzicht over alle voedingsmiddelen.
- ✓ Een koelkast A++ koelt zeer efficiënt.
- ✓ softClose Door: bij een openingshoek van 20° sluit de deur zacht en automatisch.

## Uitrusting

### Technische Data

Uitvoering : Integreerbare vinoThek
Meubeldeur opties : Niet mogelijk
Hoogte (mm) : 1772
Breedte apparaat (mm) : 558
Diepte (cm) : 545
Inbouwafmetingen : 1775.0 x 560 x 550
Nettogewicht (kg) : 68,0
Aansluitwaarde (W) : 90
Minimale smeltveiligheid (A) : 10
Deurscharnier : Rechts wisselbaar
Spanning (V) : 220-240
Frequentie (Hz) : 50
Keurmerken : VDE
Lengte elektriciteitssnoer (cm) : 230
Aantal compressoren : 1
Aantal afzonderlijke koelsystemen : 1
Ventilator vriesgedeelte : Ja
Scharnieren omkeerbaar : Ja
Aantal verstelbare draagplateaux in koelgedeelte : 6
Plateaux voor flessen : Ja
EAN-code : 4242003621660
Merk : Siemens
Productnaam : KI81RAD30
Type toestel : Koelkast
Energie-efficiëntieklasse - NIEUW (2010/30/EG) : A++ : zeer efficiënt
Energieverbruik per jaar (kWh/annum) - NIEUW (2010/30/EG) : 116
Netto capaciteit koelkast (l) - nieuw (2010/30/EC) : 319
Netto inhoud (l) - nieuw (2010/30/EC) : 0
No-frost systeem : Neen
Invriescapaciteit in 24 uur (kg/24u) - nieuw (2010/30/EC) : 0
Geluidsniveau (dB) : 37
Klimaatklasse : SN-T
Type toestel : Volledig integreerbaar

### Toebehoren geïntegreerd

2 x eiervak

4 242003 621660

## Toebehoren

KS10Z020

# iQ500
# KI81RAD30
# coolEfficiency
# Integreerbare koelkast
# Vaste deur

## Uitrusting

**Algemene informatie**

- Energieklasse A++: 116 kWu/jaar
- Totale netto-inhoud: 319 l

**Uitrusting**

- TouchControl elektronica - Elektronische, tot op de graad nauwkeurige temperatuurregeling
- Powerventilation met airFreshfilter
- freshSense - constante temperatuur met intelligente sensortechnologie
- Geluidsniveau: 37 dB(A) re 1 pW
- Alarmtoon bij open deur
- softClose Door: deursluitingshulp met demping en zachte sluiting
- Onderhoudsvriendelijke zijwanden
- Binnenuitrusting met metaallijsten
- Draairichting deur rechts, verwisselbaar

**Koelgedeelte**

- Automatische ontdooiing
- Dynamische koeling dankzij ventilator
- Super-koelen met automatische uitschakeling
- 7 legplateaus uit veiligheidsglas (6 in de hoogte verstelbaar), waarvan een varioShelf, 2 easyAccess shelves
- varioShelf - deelbaar en inschuifbaar legplateau uit veiligheidsglas voor een ideale benutting van de ruimte
- Verchroomde flessenhouder
- 2 easyAccess shelves - uitschuifbaar legplateau uit veiligheidsglas voor een gemakkelijke toegang en alles in één oogopslag
- hydroFresh-lade met vochtigheidsregeling op telescopische rails - houdt fruit en groenten 2 x langer vers
- Groentelade op telescopische rails
- 6 deurvakken, waarvan 1 voor boter en kaas
- LED-verlichting

**Toebehoren**

- eierhouder

**Technische informatie**

- Nismaat (H x B x D): 177.5 x 56 x 55 cm
- Afmetingen toestel (H x B x D): 177.2 x 55.8 x 54.5 cm
- Klimaatklasse: SN-T

**iQ500**
**KI81RAD30**
**coolEfficiency**
**Integreerbare koelkast**
**Vaste deur**
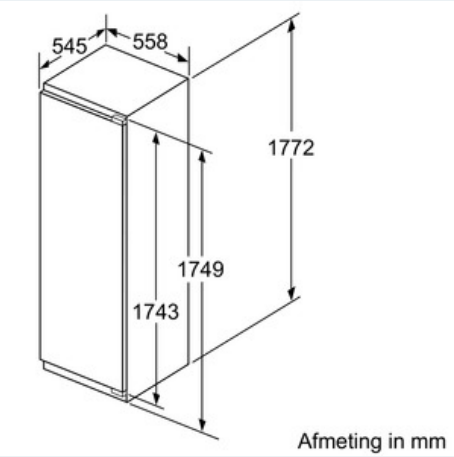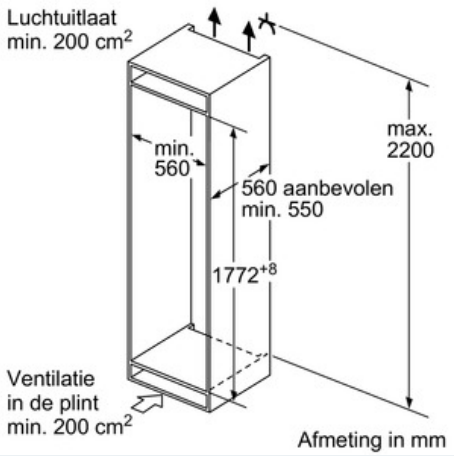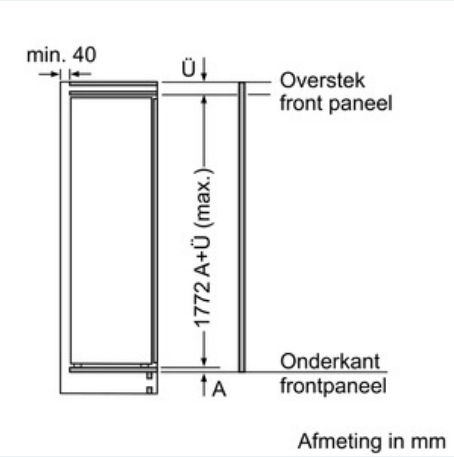
## Maattekeningen