iQ700
LC91BUV50
Decoratieve wanddampkap - 90 cm Box-Design

A+

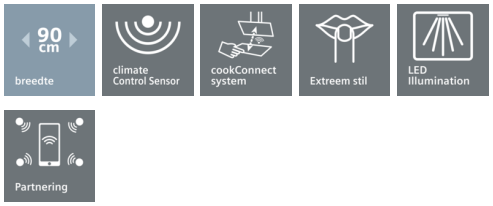

✓
✓
✓
✓
✓

Kenmerken

Technische gegevens

Kleur schoorsteen : roestvrij staal
Uitvoering : Schouw
Keurmerken : CE, VDE
Lengte elektriciteitssnoer (cm) : 130
Hoogte van het apparaat zonder luchtafvoerbuis (mm) : 46
en: Minimum distance above an electric hob : 550
en: Minimum distance above a gas hob : 650
Nettogewicht (kg) : 19,813
Soort besturing : Electronisch
Instelling afzuigvermogen : 3-standen + 2 intensief
Maximale afzuigcapaciteit (m3/h) : 602
Maximale luchtcirculatie intensiefstand (m3/h) : 428
Maximale luchtcirculatie (m3/h) : 362
Afzuigcapaciteit intensiefstand (m^3/h) : 964
Aantal lampen : 3
Geluidsniveau (dB (A) re 1pW) : 64
Diameter luchtafvoer min/max (mm/mm) : 150 / 120
Materiaal vetfilter : Roestvrijstaal wasbaar
EAN-code : 4242003827468
Aansluitwaarde (W) : 265
Minimale smeltveiligheid (A) : 10
Spanning (V) : 220-240
Frequentie (Hz) : 50; 60
Type stekker : Schuko-/Gardy. met aarding
Type installatie : Wandmodel

4 242003 827468

Optionele toebehoren

LZ57300	cleanAir module voor recirculatie
LZ56200	CleanAir koolstoffilter
LZ53451	Actieve koolstoffilter
LZ53450	recirculatie startset
LZ50960	Roestvrijstalen achterwandpaneel
LZ12365	Ventilatiekanaal
LZ12265	Ventilatiekanaal
LZ10FXJ05	Integreerbare cleanAir recirculatie set
LZ10FXI05	Integreerbare cleanAir recirculatie set
LZ00XXP00	regenereerbare koolfilter

Manufactured by <BSH Legal Name> under Trademark License of Siemens AG

iQ700
LC91BUV50
Decoratieve wanddampkap - 90 cm
Box-Design

Kenmerken

Algemene informatie
- Energie-efficiëntieklasse: A+*
- Gemiddeld energieverbruik: 33.9 kWu/jaar*
- Ventilator-efficiëntieklasse: A*
- Verlichting-efficiëntieklasse: A*
- Vetfilter-efficiëntieklasse: B*
- Geluidsniveau bij normale werking: 64 dB*

Werking / Vermogen:
- Wanddampkap: bevestiging aan de wand, boven de kookplaat
- Geschikt voor luchtafvoer of kringloopwerking
- Voor het functioneren in kringloopwerking, moet de dampkap aangepast worden met een starterset of een cleanAir-module (toebehoren in optie)
- Luchtafvoer volgens DIN/EN 61591:
- normale werking: 601 m³/u
- intensiefstand: 964 m³/u
- iQdrive - Efficiënte BLDC-technologie
- Comfort / Zekerheid:
- Home Connect via WLAN (bediening op afstand) voor geconnecteerde toestellen en bediening via smartphone of tablet (alleen in de landen waar Home Connect beschikbaar is)
- cookConnect: bedien de dampkap vanaf de kookplaat (met bijpassende kookplaat)
- Volautomatische dampkap
- interval functie: beschikbaar via Home Connect
- silence functie: beschikbaar via Home Connect
- De Home Connect functies kunnen uitgebreid worden dankzij de integratie van verschillende applicaties van externe partners (partnerships)
- Voice control bijv. via Amazon Alexa (alleen in de landen waar deze service beschikbaar is)
- 3 vermogens + 2 intensiefstanden
- Intensiefstand met automatische terugschakeling na 6 minuten
- Naventilatie (10 minuten)
- climateControl-Sensor
- Elektronische bediening via TouchControl en LED-aanduiding (7 segmenten)
- Boost-functie
- Extreem stil dankzij een speciale geluidsisolatie
- Geluidsniveau volgens de normen EN 60704-3 en EN 60704-2-13 bij luchtafvoer en normale werking: 51 dB(A) of 64 dB(A) re 1 pW
- 3 metalen vetfilter(s), vaatwasbestendig
- Verzadigingsaanduiding van de metalen vetfilter en aktiefkoolfilter
- Design-filterafdekking in inox
- 3 x 1,5 W LED verlichting
- Dimfunctie
- softLight
- easyFix: speciaal ophangsysteem voor een snelle en correcte montage
- easy to clean Binnenframe
- Afmetingen:
- Aanbevolen diameter afvoerkanaal Ø 150 mm (Ø 120 mm bijgeleverd)
- Toestelafmetingen bij luchtafvoer (HxBxD): 628-954 x 898 x 500 mm
- Toestelafmetingen bij kringloopwerking (HxBxD): 628-1064 x 898 x 500 mm
- Toestelafmetingen bij kringloopwerking met CleanAir module (HxBxD):
- 689 x 898 x 500 mm - montage met externe schouw 809-1139 x 898 x 500 mm - montage met telescopische schouw

**In overeenstemming met de EU-regulering N° 65/2014*

iQ700
LC91BUV50
Decoratieve wanddampkap - 90 cm
Box-Design
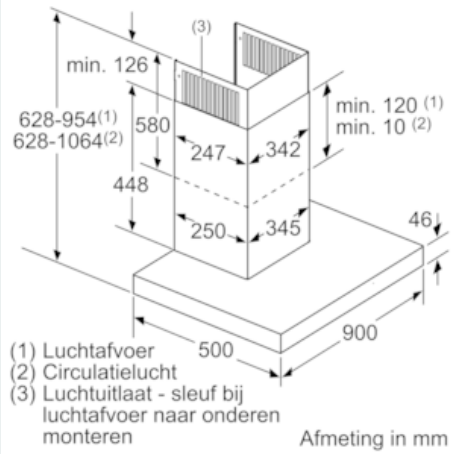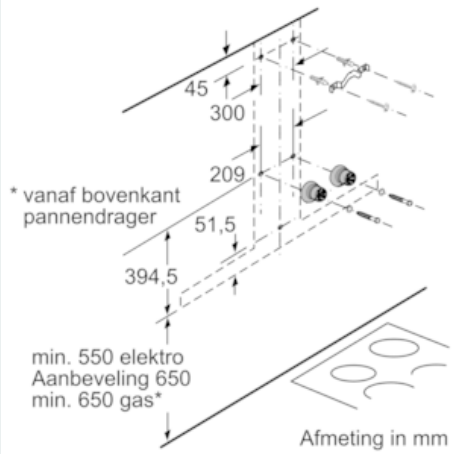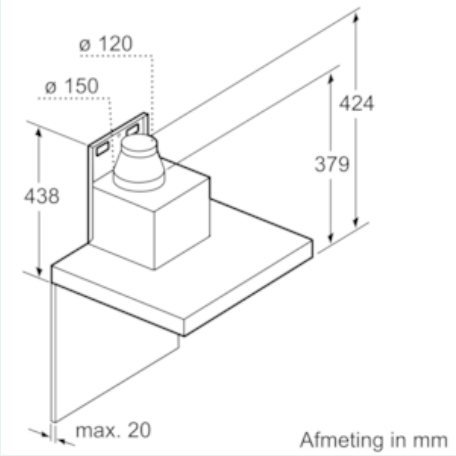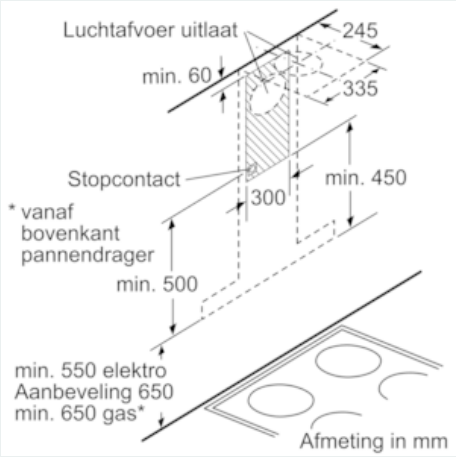
Maattekeningen